Electronic Calculator / M

ZZD-Q010

電子計算機 / M

取扱説明書（保証書）

お買い上げいただき、まことにありがとうございます。この取扱説明書をよくお読みのうえ、正しくお使いください。ご使用の前に「安全に正しくお使いいただくために」を必ずお読みください。この取扱説明書は、いつでも見ることができるところに必ず保存してください。

1 安全に正しくお使いいただくために

ここに示した注意事項は、製品を安全にお使いいただき、あなたや他の人々への危害や損害を未然に防止するための、安全に関する重要な内容ですので、必ずお守りください。

⚠ 危険 — この表示を無視して、誤った取扱いをすると、人が死亡または重傷を負う可能性が切迫して生じることが想定される内容を示しています。

- ■ ボタン電池（LR1130）は飲み込むと危険です。交換後の電池はすぐに捨ててください。電池を幼児の手の届かない所に置いてください。万一飲み込んだ場合は、すぐに医師に相談してください。
- ■ 万一、電池からもれた液が目に入ったときはすぐに大量の清潔な水で洗い、医師に相談してください。ひふや服に付いたときは水で洗ってください。

⚠ 警告 — この表示を無視して、誤った取扱いをすると、人が死亡または重傷を負う可能性が想定される内容を示しています。

- ■ 電池を誤使用すると発熱・破裂・液漏れの恐れがあります。下記に注意してください。
  - ● +−（プラスマイナス）を正しくセットしてください。
  - ● ショートさせたり充電、分解、加熱、火の中に入れたりしないでください。

⚠ 注意 — この表示を無視して、誤った取扱いをすると、人が障害を負ったり物的損害等の発生が想定される内容を示しています。

- ■ 日の当たる自動車内・直射日光の当たる場所・暖房器具の近くなど高温になる場所に置かないでください。変形や故障の原因になります。
- ■ この製品は防水構造にはなっていませんので、水や飲料など液体がかかる場所での使用や保存は避けてください。
- ■ この製品は精密な電子部品で構成されていますので、湿気やホコリの多いところでの使用や保存はさけてください。
- ■ 液晶表示部や太陽電池部はガラスでできていますので、強く押したり、強い衝撃を与えないでください。ガラスが割れてけがの原因になります。
- ■ 落としたり、ぶつけたり、強いショックを与えないでください。大きな力が加わり、壊れることがあります。
- ■ お手入れにはかわいた柔らかい布を使用してください。揮発性の液体（シンナー、ベンジンなど）や、ぬれた布などを使用すると、変質したり色が変わったりすることがあります。

ご注意

万一、お客様または第三者がこの製品の誤使用、使用中に生じた故障その他の不具合またはこの製品の使用によって生じた損害、逸失利益について、法令上賠償責任が認められる場合を除き、当社では一切の責任を負いませんので、あらかじめご了承ください。この製品は付属品を含め、改良のため予告なく変更することがあります。

1 Please read to ensure safe use

The instructions given below are designed to ensure your safety in the use of this product and to prevent any damage or bodily injury to you or other persons, and you should accordingly be sure to follow these instructions in use.

⚠ Danger — This symbol indicates items which could result in serious risk of possible death or bodily injury if instructions are ignored or not followed properly.

- ■ Swallowing a button disc battery (LR1130 battery) is extremely dangerous. Be sure to throw away used batteries immediately after they are replaced. Also be sure to keep batteries stored in a location out of the reach of the hands of young children. If a battery is accidentally swallowed, contact a physician immediately for assistance.
- ■ If for any reason battery fluid leaks and gets the eyes, flush immediately with large quantities of clean water and contact a physician immediately for assistance. Also flush thoroughly with water if any battery fluid comes into contact with clothing or skin.

⚠ Warning — This symbol indicates items which could result in risk of possible death or bodily injury if instructions are ignored or not followed properly.

- ■ Failing to use batteries properly could result in their overheating, rupture, or leaking of battery fluid. Be sure to follow the instructions below to ensure proper use.
  - • Always insert batteries with the positive and negative ends oriented properly.
  - • Never allow batteries to short-circuit nor attempt to recharge batteries, expose them to excessive heat, or throw batteries into a fire.

⚠ Caution — This symbol indicates items which could result in bodily injury, damage to property or other problems if instructions are ignored or not followed properly.

- ■ Never leave the product in an automobile or any other location exposed to direct sunlight, nor near a radiator or any other location where it could become overheated. Doing so may result in warping or failure to operate properly.
- ■ This product is susceptible to water damage, and it should never be used or stored in a location where it could be wet by water, beverages, or other liquids.
- ■ This product is constructed from precision electronic components, and using or storing the product in a location subject to high levels of humidity or excessive amounts of dust should be avoided.
- ■ The LCD panel and solar cell unit are made of glass, and pressing against them strongly or exposing them to excessive shock should be avoided. Failure to do so may cause the glass to shatter and this could result in turn in possible bodily injury.
- ■ Never allow the product to be dropped, bumped sharply into other objects or be exposed to strong shocks. Such actions may result in failure of the product to operate properly.
- ■ To clean the product, always use a soft, dry cloth. The use of any volatile liquids (e.g., paint thinner or benzene) or of a damp cloth could result in material deterioration, discoloration, or other similar problems.

Note

Please note that PLUS MINUS ZERO CO., LTD. may in no way be held responsible for any damage to the product or failure of the product to operate properly occurring during the use of the product or occurring as a result of its misuse by the owner or any third party, nor for any other damages or lost earnings resulting from the use of this product not recognized under product liability laws. Also note that the design of this product and all provided equipment and materials are subject to revision without prior notice.

2 電源について

この電卓は太陽電池と内蔵のアルカリボタン電池の2つの電源方式となっています。通常は太陽電池で動作し、使用中に太陽電池に当たる光が遮断されても、アルカリボタン電池により計算内容などを保護します。

■電池交換の時期

暗い場所で使用しているときや、太陽電池部を遮って光が当たらない状態にしたときに以下の現象が現れたら、新しい電池と交換してください。

- ● 液晶表示が正面から見て薄くて見にくい。
- ● オートパワーオフ（自動節電機能）により表示が消えているときに、「C·CE」キーを押しても何も表示されない。

ご注意

内蔵電池が消耗した状態のまま使用した場合、計算中に太陽電池に当たる光が遮断されると計算内容やメモリー内容が消えてしまいます。消耗した内蔵電池をそのままにしておくと、液漏れにより電卓を傷めることがあります。購入時に内蔵されている電池は、テスト用として工場出荷時に組み込まれていますので、所定の連続使用時間に満たないうちに寿命がきれることがあります。

■オートパワーオフについて

電池の消耗を防ぐため、操作終了後、約8分ほどで自動的に電源がオフになり表示が消えます。再びご使用になる場合には「C·CE」キーを押してください。メモリーやGTメモリーの内容は保持されています。

3 電池交換のしかた

使用する電池はLR1130（または同等品）1個です。

※電池交換をすると、設定していた税率やメモリーの内容が消えますので、税率を再度設定し直してください。

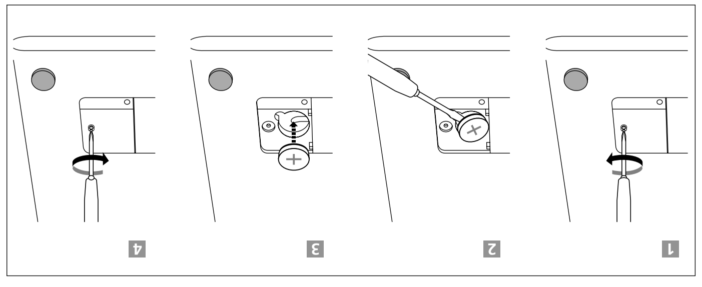

1. 本体裏側の電池フタを、+ドライバーでネジをゆるめて外します。
2. 古い電池を取り出します。
3. 新しい電池の表面を乾いた布でよく拭いてから、+側を上にしてセットします。
4. 電池フタを元通りに閉じます。

4 アフターサービスについて

■保証書（この取扱説明書に印刷されています）

- ● この商品には保証書がついています。お買い上げの販売店で「販売店名・お買い上げ日」などの記入をご確認のうえ、内容をよくお読みのあと大切に保管してください。保証期間はお買い上げ日より1年間です。

■修理を依頼されるときは

- ● 保証期間中は、保証書の記載内容により修理いたしますので、下記の ±0 生活家電修理・技術センターにお申し付けください。
- ● 保証期間が過ぎているときは、下記の ±0 生活家電修理・技術センターにご相談ください。修理により使用できる場合には、お客様のご要望により有償修理いたします。

■補修用性能部品の保有期間

- ● 当社は、この商品の機能を維持するために必要な補修用性能部品を製造打ち切り後6年間保有しています。性能部品とは、その製品の機能を維持するために必要な部品です。

■アフターサービスのお問い合わせ

- ● 修理に関するご相談ならびに不明な点などは、下記の ±0 生活家電修理・技術センターにお問い合わせください。

お客様ご相談窓口のご案内

修理・お取り扱い・お手入れについてのご相談ならびにご依頼は下記へご連絡ください。

±0 生活家電修理・技術センター　ナビダイヤル 0570-01-5380　受付時間：月〜金曜日（除く祝日）10〜17時

±0 製品に関するお問い合わせは・・・

±0 コミュニケーションセンター　ナビダイヤル 0570-01-5300　受付時間：月〜金曜日（除く祝日）10〜17時

当ダイヤルは、全国どこからでも一律料金でご利用いただけます。呼び出し音の前に、NTTより通話料金の目安をお知らせ致します。
（注）なお、上記番号はPHSではご利用いただけません。おそれいりますが一般の電話か携帯電話をご利用ください。

5 仕様

形名	ZZD-Q010
表示	液晶
計算桁数	12桁
計算機能	加減乗除、定数計算、メモリー計算、パーセント計算、開平計算、税計算など
電源	太陽電池（本体に組み込み）、アルカリボタン電池（LR1130または同等品）/1個（本体内蔵）
電池使用時間	約1,000時間（電池のみで連続使用した場合）
自動節電機能	約8分
使用温度	0℃〜40℃
外形寸法	W106.5mm x H164.8mm x D26mm
質量	g
付属品	アルカリボタン電池1個（本体内蔵）、取扱説明書（本書）

2 Power supply

This calculator has a twin power supply which uses both solar cells and alkaline disc batteries. The calculator usually operates on solar power, but calculations may be saved and operations continued to be performed using the alkaline disc battery if the light source powering the solar cell is cut off during use.

■ When to change batteries

Replace with new batteries if any of the following occur when using the calculator in a poorly-lit space or when there is something blocking light from hitting the solar cell panel.

- • When figures displayed appear thin and hard to read when viewed from the front of the LCD panel.
- • When nothing is displayed even after the C•CE key is pressed after the display has gone blank as a result of an auto power-off operation.

Note

Using this calculator with worn-out internal batteries may cause the contents of calculations or memory to be lost if the light source for the solar cells is cut off during operation. Leaving dead batteries in the calculator for an extended period of time may cause battery fluid to leak and damage the calculator. Also note that the battery installed at the time of purchase is included for use in testing at the time of factory shipment, and there may be times when batteries fail to last over their full stated capacity for continuous use.

■ Auto power-off

To conserve battery power, the power will be automatically turned off and the display will go blank approximately 8 minutes after the last operation has been performed. To resume use, press the C•CE key. Any results stored in memory and/or grand total memory will be preserved.

3 How to replace batteries

A single LR1130 (or equivalent) battery must be used.

- • Replacing the battery causes all memory contents and any specified tax rates to be cleared from memory, and the tax rate must be set again after replacement.

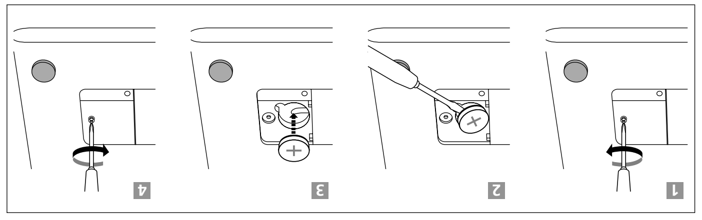

1. Use a screwdriver to loosen the screw to remove the battery cover on the rear of the unit.
2. Remove the old battery.
3. Wipe the surface of the new battery clean with a dry cloth and insert battery with the positive node facing upwards.
4. Put the battery cover back into place.

CE — This symbol [crossed-out wheeled bin WEEE Annex IV] indicates separate collection of waste electrical and electronic equipment in the EU countries. Please do not throw the equipment into the domestic refuse. Please use the return and collection systems available in your country for the disposal of this product. This product conform to WEEE standards.

4 Warranty and service

Note that this warranty is valid only in Japan.

■ Warranty (Warranty is printed on this User's Guide)

- • A warranty is provided with this product. Be sure to have the name of the retailer where purchased, the date of purchase, and other necessary information filled in and stamped at the place of purchase, read the terms of the warranty, and keep the warranty on hand in case it is needed. The warranty shall remain valid for one year from the date of purchase.

■ To request service

- • If the product is still under warranty, service will be provided in accordance with the terms of the warranty. Contact the ±0 Consumer Electronics Service and Support Center listed below to have the product serviced.
- • If the warranty period has expired, contact the ±0 Consumer Electronics Service and Support Center listed below for assistance. If the product can be repaired, non-warranty service is available upon customer request.

■ Maintenance of inventories of replacement parts for use in service

- • PLUS MINUS ZERO CO., LTD. shall maintain inventories of replacement parts required for use in maintaining this product in working condition for a period of 6 years from the date of the discontinuance of its manufacture.

■ Service & support inquiries

- • If you wish to request service or have any questions about the product, please contact the ±0 Consumer Electronics Service and Support Center listed below.

Customer Service Centers

For any requests for service or inquiries or questions concerning the handling or care of the product, please contact :

±0 Consumer Electronics Service and Support Center　NaviDial 0570-01-5380
Operating hours : 10:00 AM to 5:00 PM, Mondays through Fridays (except holidays)

For inquiries about ±0 products

±0 Communications Center　NaviDial 0570-01-5300
Operating hours : 10:00 AM to 5:00 PM, Mondays through Fridays (except holidays)

The numbers above may be dialed from anywhere throughout Japan at a single rate. Note that a message from NTT will appear before the first ring giving an estimate of the rates to be charged for the call.

Note : The numbers above may not be dialed from a PHS phone, and you are requested to dial using a regular phone or a cell phone instead.

5 Specifications

Model number	ZZD-Q010
Display	Liquid crystal display
Calculating precision	12 digits
Calculator functions	Functions include addition, subtraction, multiplication and division as well as constant operations, memory operations, percentage operations, square roots, and tax calculations.
Power source	Solar cell battery (built into case) One LR1130 (or equivalent) alkaline disc battery (installed at time of shipment)
Battery life	Approximately 1,000 hours (when operating continuously only on battery)
Auto power-off	Approximately 8 minutes
Operating temperature	0 to 40°C
External dimensions	106.5mm(W) X 164.8mm(H) X 26mm(D)
Weight	n grams
Accessories	One alkaline disc battery (installed at time of shipment) User's Guide (this document)

保証書（持込修理）

この保証書は、本書記載内容で無料修理を行うことをお約束するものです。

電子計算機 / M　形名：ZZD-Q010	
★お客様お名前　　様	★電話番号　（　　）　-
★ご住所　〒	
★取扱販売店名、住所、電話番号	
★お買い上げ日　年　月　日	保証期間　お買い上げ日から1年間

★印欄に記入のない場合は無効となりますから必ずご確認ください。

無料修理規定

1. お買い上げの日から上記無償期間中に、取扱説明書、注意文に従った正常な使用状態で万一故障が生じた場合には、下記の保証規定により ±0 生活家電修理・技術センターにて無料修理いたしますので、本保証書をご提示のうえ、修理をご依頼ください。
2. 保証期間内でも次のような場合には有料修理となります。
   - イ. 使用上の誤り、または改造や不当な修理による故障または損傷。
   - ロ. お買い上げ後の落下、輸送、取扱上の不注意起因による故障または損傷。
   - ハ. 火災・地震・水害・落雷・その他の天変地変ならびに公害や異常電圧その他の外部要因による故障または損傷。
   - ニ. 業務用としての使用、車両・船舶への搭載など一般家庭用以外に使用された場合の故障または損傷。
   - ホ. 本書の提示がない場合。
   - ヘ. 本書にお買い上げ年月日、お客様名、販売店名の記入のない場合、あるいは字句を書き換えられた場合。
   - ト. 消耗部品の交換、仕様変更など
3. 保証期間内でも商品を修理窓口へ送付された場合の送料や、出張修理を行った場合の出張料は、お客様のご負担となります。
4. ご転居の場合や、ご贈答品の修理のご依頼は、±0 生活家電修理・技術センターにご相談ください。
5. 本書は日本国内においてのみ有効です。This warranty is valid only in Japan.
6. 本書は再発行いたしませんので紛失しないよう大切に保存してください。

- ● この保証書は本書に明示した期間、条件のもとにおいて無料修理をお約束するものです。従ってこの保証書によって、お客様の法律上の権利を制限するものではありませんので、保証期間経過後の修理等についてご不明の場合は、±0 生活家電修理・技術センターにお問い合わせください。
- ● 保証期間経過後の修理、補修用性能部品の保有期間について詳しくは、アフターサービスについての項をご覧ください。

個人情報のお取り扱いについて

本保証書にご記入いただいたお客様の個人情報は、保証期間内のサービス活動や保証期間経過後の安全点検活動のために利用させていただく場合がございますので、ご了承ください。お客様の個人情報は当社にて厳重に管理いたしますが、修理のために、当社から修理委託する保守会社などに必要なお客様の個人情報を預託する場合がございます。その場合は当社が厳重に管理いたしますのであわせてご了承ください。

ご相談窓口

±0 生活家電修理・技術センター
ナビダイヤル 0570-01-5380　受付時間：月〜金曜日（除く祝日）10〜17時

発売元 プラマイゼロ株式会社　http://www.plusminuszero.jp

©PLUS MINUS ZERO CO., LTD. 2006

6 各部の名前とはたらき

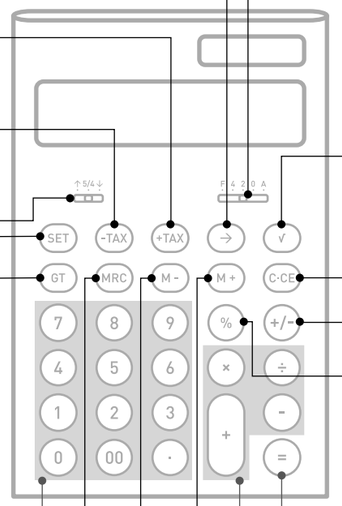

右シフト（→）キー
表示桁数が1桁ずつ右に移動します。置数値を訂正するときに使用します。

税込計算（+TAX）キー
税込計算を行うときに使用します。1回押すと、表示されている数値に、設定された税額が加算された数値が表示されます。もう1回押すと税額のみが表示されます。

税抜計算（-TAX）キー
税抜計算を行うときに使用します。1回押すと、表示されている数値に、設定された税額が減算された数値が表示されます。もう1回押すと税額のみが表示されます。

ラウンド（↑5/4↓）スイッチ
小数部桁数指定スイッチで指定された小数部桁数の下位1桁目の処理方法を指定します。

↑ 位置： 切り上げ
5/4 位置： 四捨五入
↓ 位置： 切り捨て

※ 小数部桁数指定スイッチがF位置にあるときや計算の途中結果など、小数部の桁数が固定されない場合の端数は、左記指定に関わらず表示可能な範囲で切り捨てられます。

税率設定（SET）キー
税率を設定するときに使用します。

グランドトータル（GT）キー
グランドトータルメモリーの内容を呼び出し、いくつかの計算式で求められた数値の合計が表示されます。2回押すとグランドトータルメモリーの内容が消去されます。

※ GTキーの機能を使用する際は、ひとつの計算式の度に「＝」または「%」で答えを表示してから次の計算式に移ってください。「＝」「%」で答えを表示せずに次の計算式に移った場合、計算が消去されてしまいます。

メモリーリコール／クリア（MRC）キー
「M+」キー、「M−」キーを使って計算された合計が表示されます。2回押すとメモリーの内容が消去されます。

メモリーマイナス（M-）キー
先に計算して得られた数値を記憶して、次の式を減算します。

メモリープラス（M+）キー
先に計算して得られた数値を記憶して、次の式に加算します。

小数部桁数指定（TAB）スイッチ
小数部の桁数を指定するときに使用します。

F ： 小数部の桁数が固定されません。「浮動」になります。
4 2 0 ： 小数部の桁数をそれぞれの桁数に指定します。
A ： 小数部の桁数を2桁に指定します。（アディングモード）加減算において自動的に小数点の位置を置数値の下位から2桁目に指定します。セントをドルに換算する際など100単位で繰り上がる計算に便利です。

ルート（√）キー
開平計算を行うときに使用します。

電源／数値消去／エラー消去（C·CE）キー
電源を入れるとき、メモリー以外の数値を消去するとき、エラーを消去するときに使用します。ディスプレイの最大表示数を超え、「E」（エラー）が表示されたとき、1回押すと「E」表示が消え数値が残ります。もう一度押すと全ての数値が消去されます。

サインチェンジ（+/-）キー
表示数値の符号を反転させるときに使用します。

パーセント（%）キー
割合、比率などを求めるパーセント計算のときに使用します。

液晶表示画面

M：メモリーに数値が記憶されている時に表示されます。
E：エラーになった時に表示されます
GT：グランドトータルメモリーに数値が記憶されている時に表示されます。
TAXRATE：税率の設定時に表示されます。
TAX：税額を求めた時に表示されます。
-TAX：税抜額を求めた時に表示されます。
+TAX：税込額を求めた時に表示されます。
+ − × ÷：四則計算時に表示されます。

6 Names and functions of individual components

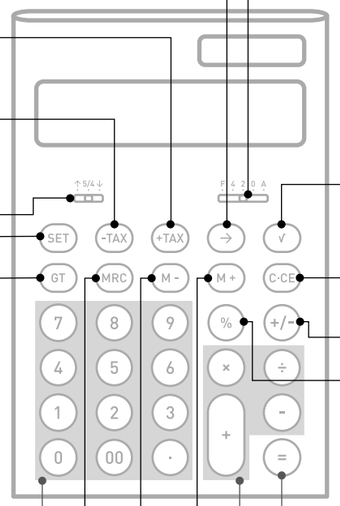

Right shift (→) key
Shifts the number of digits displayed one digit to the right. Used to correct the currently displayed value.

Plus tax (+TAX) key
Used when calculating amounts including taxes. Pressing this key once causes a new value to be displayed consisting of the currently displayed value with the specified amount of tax added. Pressing the key again causes the tax amount to be displayed alone.

Minus tax (-TAX) key
Used when calculating amounts without taxes included. Each time this key is pressed, it causes a new value to be displayed consisting of the currently displayed value with the specified amount of tax subtracted. Pressing the key again causes the tax amount to be displayed alone.

Rounding (↑5/4↓) switch
Used to specify the type of rounding to be performed for the rightmost decimal digit of the decimal digits specified using the specify decimal precision switch.

↑ position： Round upwards and truncate one decimal place
5/4 position： Round upwards or downwards
↓ position： Truncate one decimal place

- When the specify decimal precision switch is in the 'F' position or when in the middle of a calculation, i.e., whenever the number of decimal places is not fixed, the number of decimal places will be truncated to the maximum number of displayable digits irregardless of the specified type of rounding.

Set tax rate (SET) key
Used to specify a tax rate.

Grand total (GT) key
Used to display the contents of grand total memory or to display a total for a number of values calculated by formula. Pressing this key twice causes grand total memory to be cleared.

- When using the GT key, press the equals ('=') or percent ('%') key to display the answer for one equation before moving on to the next. Note that moving on to the next formula without first displaying the answer using the equals ('=') or percent ('%') key will cause the current calculation to be deleted.

Memory recall/clear (MRC) key
Causes totals for values calculated using the 'M+' or 'M−' key to be displayed. Pressing this key twice causes memory to be cleared.

Memory minus (M -) key
Causes the value obtained from the most recent calculation to be stored in memory and the result of the next calculation to be subtracted from this value.

Memory plus (M +) key
Causes the value obtained from the most recent calculation to be stored in memory and the result of the next calculation to be added to this value.

Specify decimal precision (TAB) switch
Used to specify the number of decimal digits.

F ： Number of decimal places is not fixed. Used to perform floating point calculations.
4 2 0 ： Used to specify the corresponding number of decimal places.
A ： Specifies that 2 decimal places are to be used. Used to specify that the decimal point is to be automatically placed to the left of the two lowermost digits of the number displayed when performing addition or subtraction (i.e., when in adding mode). Useful for rounding upwards by a hundred, e.g., when converting cents to dollars.

Square root (√) key
Used to calculate square roots.

Power key / Clear entry key / Clear error key (C·CE) key
Used to turn on the power, to clear numeric values other than values in memory, and to clear error conditions. Pressing this key once when the maximum number of displayable digits has been exceeded and an error (i.e., 'E') has been displayed causes the 'E' to disappear and the value to remain. Pressing this key once more then causes all values to be cleared.

Change sign (+/−) key
Used to toggle the sign of the number currently being displayed.

Percent (%) key
Used when calculating percentages, ratios or other similar values.

LCD Screen

M : Displayed whenever numeric values are stored in memory.
E : Displayed whenever an error occurs.
GT : Displayed whenever a numeric value is stored in grand total memory.
TAXRATE : Displayed when specifying a tax rate.
TAX : Displayed after calculating a tax amount.
-TAX : Displayed after calculating an amount minus tax.
+TAX : Displayed after calculating an amount with tax included.
+ − × ÷ : Displayed when performed basic arithmetical operations.

7 計算のしかた

計算を始める前に (C·CE) を2回押して、電卓内部の数値や計算命令を消去してください。

※［ラウンドスイッチ 5/4］［小数部桁数指定スイッチ F］にした場合の表示例です。

四則計算

例題	操作	表示
135 − 45 + 28	135 (−) 45 (+) 28 (=)	GT 118
(16 − 36) × 64	16 (−) 36 (×) 64 (=)	GT -1280
(72 × 5 − 42) ÷ 3.2	72 (×) 5 (−) 42 (÷) 3.2 (=)	GT 99375
238 × (− 24) ÷ 2	238 (×) 24 (+/-) (÷) 2 (=)	GT -2856

パーセント計算

例題	操作	表示
1,000 の 15%（割合）	1,000 (×) 15 (%)	GT 150
1,000 の 25% 増し（割増）	1,000 (+) 25 (%)	GT 1250
1,000 の 30% 引き（割引）	1,000 (−) 30 (%)	GT 700
25 は 1,000 の 何%（比率）	25 (÷) 1,000 (%)	GT 25

メモリーを使った計算

例題	操作	表示
142 × 11	142 (×) 11 (M+)	M 1562
−） 378 ÷ 21	378 (÷) 21 (M-)	M 18
+） 532 − 87	532 (−) 87 (M+)	M 445
合計	(MRC)	M 1989
メモリーをクリア	(MRC) (C·CE)	0

消費税計算

例題	操作	表示
税率を 5% に設定する	5 (SET) (+TAX)	TAXRATE 5
設定されている税率の確認	(SET) (-TAX)	TAXRATE 5
税抜表示額 1,000円 の税込額	1,000 (+TAX)	+TAX 1050
税額	(+TAX)	TAX 50
（税率を5%に設定した場合の例です。）	※ 税額表示後、(+TAX) を押すたびに税込額と税額を交互に表示します。	
税込表示額 1,050円 の税抜額	1,050 (-TAX)	-TAX 1000
税額	(-TAX)	TAX 50
（税率を5%に設定した場合の例です。）	※ 税額表示後、(-TAX) を押すたびに税抜額と税額を交互に表示します。	

定数計算

例題	操作	表示
34 + 157	34 (+) 157 (=) 加数 + 157 が定数となります。	GT 191
82 + 157	82 (=)	GT 239
493 − 62	493 (−) 62 (=) 減数 − 62 が定数となります。	GT 431
180 − 62	180 (=)	GT 118
23 × 178	23 (×) 178 (=) 被乗数 23 × が定数となります。	GT 4094
23 × 356	356 (=)	GT 8188
106 ÷ 40	106 (÷) 40 (=) 除数 ÷ 40 が定数となります。	GT 265
920 ÷ 40	920 (=)	GT 23

7 How to perform calculations

Before beginning to perform calculations, press the (C·CE) key twice to clear any numeric values stored in memory and any previous calculation commands.

Examples below show operations as performed when the rounding switch has been set to 5/4 and the specify decimal precision switch has been set to F.

Basic arithmetical operations

Example	Operation	Display
135 − 45 + 28	135 (−) 45 (+) 28 (=)	GT 118
(16 − 36) × 64	16 (−) 36 (×) 64 (=)	GT -1280
(72 × 5 − 42) ÷ 3.2	72 (×) 5 (−) 42 (÷) 3.2 (=)	GT 99375
238 × (− 24) ÷ 2	238 (×) 24 (+/-) (÷) 2 (=)	GT -2856

Percentage calculations

Example	Operation	Display
15% of 1,000 (Calculate straight percentage)	1,000 (×) 15 (%)	GT 150
1,000 plus 25% (Premium)	1,000 (+) 25 (%)	GT 1250
1,000 less 30% (Discount)	1,000 (−) 30 (%)	GT 700
What percent of 1,000 is 25% (Calculate percentage)	25 (÷) 1,000 (%)	GT 25

Performing calculations using memory

Example	Operation	Display
142 × 11	142 (×) 11 (M+)	M 1562
−） 378 ÷ 21	378 (÷) 21 (M-)	M 18
+） 532 − 87	532 (−) 87 (M+)	M 445
Total	(MRC)	M 1989
Clear memory	(MRC) (C·CE)	0

Calculating tax

Example	Operation	Display
Set tax rate to 5%	5 (SET) (+TAX)	TAXRATE 5
Check currently specified tax rate	(SET) (-TAX)	TAXRATE 5
Calculate after-tax price of item with pre-tax price of ¥1,000	1,000 (+TAX)	+TAX 1050
Amount of tax	(+TAX)	TAX 50
• Example of operation as performed with tax rate set to 5%.	After the amount of tax has been displayed, the after-tax price and amount of tax will be displayed alternately each time the (+TAX) key is pressed.	
Calculate pre-tax price of item with after-tax price of ¥1,050	1,050 (-TAX)	-TAX 1000
Amount of tax	(-TAX)	TAX 50
• Example of operation as performed with tax rate set to 5%.	After the amount of tax has been displayed, the pre-tax price and amount of tax will be displayed alternately each time the (-TAX) key is pressed.	

Calculating with constants

Example	Operation	Display
34 + 157	34 (+) 157 (=) Calculate 34 + 157, where 157 becomes constant value.	GT 191
82 + 157	82 (=)	GT 239
493 − 62	493 (−) 62 (=) Calculate 493 − 62, where 62 becomes constant value.	GT 431
180 − 62	180 (=)	GT 118
23 × 178	23 (×) 178 (=) Calculate 23 × 178, where 23 becomes constant value.	GT 4094
23 × 356	356 (=)	GT 8188
106 ÷ 40	106 (÷) 40 (=) Calculate 106 ÷ 40, where 40 becomes constant value.	GT 265
920 ÷ 40	920 (=)	GT 23